# 3D-Model | 3D model

## ECO-FLEX M

Steckverbinder System / connector system

### Serie / Series MSVV 9402-002 bis / to -012

Messerleiste für waagerechtes Stecken, Rastfenster unten
tab connector for horizontal connections, locking feature at bottom

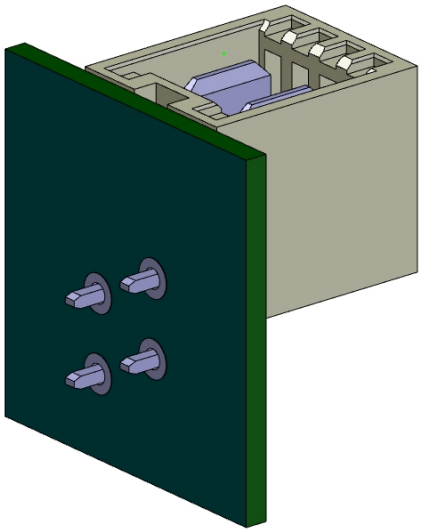

Alle zugesandten 3D-Modelle werden ohne Anerkennung einer Rechtsverpflichtung, ohne Gewähr auf Vollständigkeit und nicht als Garantiezusage übersandt. Die überstellten Daten wurden unter Anwendung größter Sorgfalt erstellt. Allerdings sind mögliche Fehlerquellen nicht vollständig auszuschließen. Wir übernehmen daher keinerlei Haftung für Schäden und Kosten, die aus der Verwendung dieser Daten entstehen. Verbindliche Daten sind ausschließlich aus unseren Kundenzeichnungen und Montagetabellen zu entnehmen.
Weitergabe sowie Vervielfältigung dieses Dokumentes, Verwertung und Mitteilung seines Inhaltes sind verboten, soweit nicht ausdrücklich gestattet. Zuwiderhandlungen verpflichten zu Schadenersatz. Alle Rechte für den Fall der Patent-, Gebrauchsmuster- oder Geschmacksmusterein-tragung vorbehalten. (DIN ISO 16016)

www.stocko-contact.com/downloads/sicherheitshinweise.pdf

All enclosed 3D-models will be sent without any acknowledgement of mandatory obligations, no responsibility is taken for the correctness of this information. The sent data were arranged carefully. Therefore we assume no liability for damages and costs, which occur by using this data. Mandatory data can only be taken from customer drawings and mounting tables.
The reproduction, distribution and utilization of this document as well as the communication of its contents to others without express authorization is prohibited. Offenders will be held liable for the payment of damages. All rights reserved in the event of the grant of a patent, utility model or design. (DIN ISO 16016 )

www.stocko-contact.com/downloads/safety-information.pdf